A1 | LINEA AUTOCEBANTE GS

Modelo:
GS 100/F400

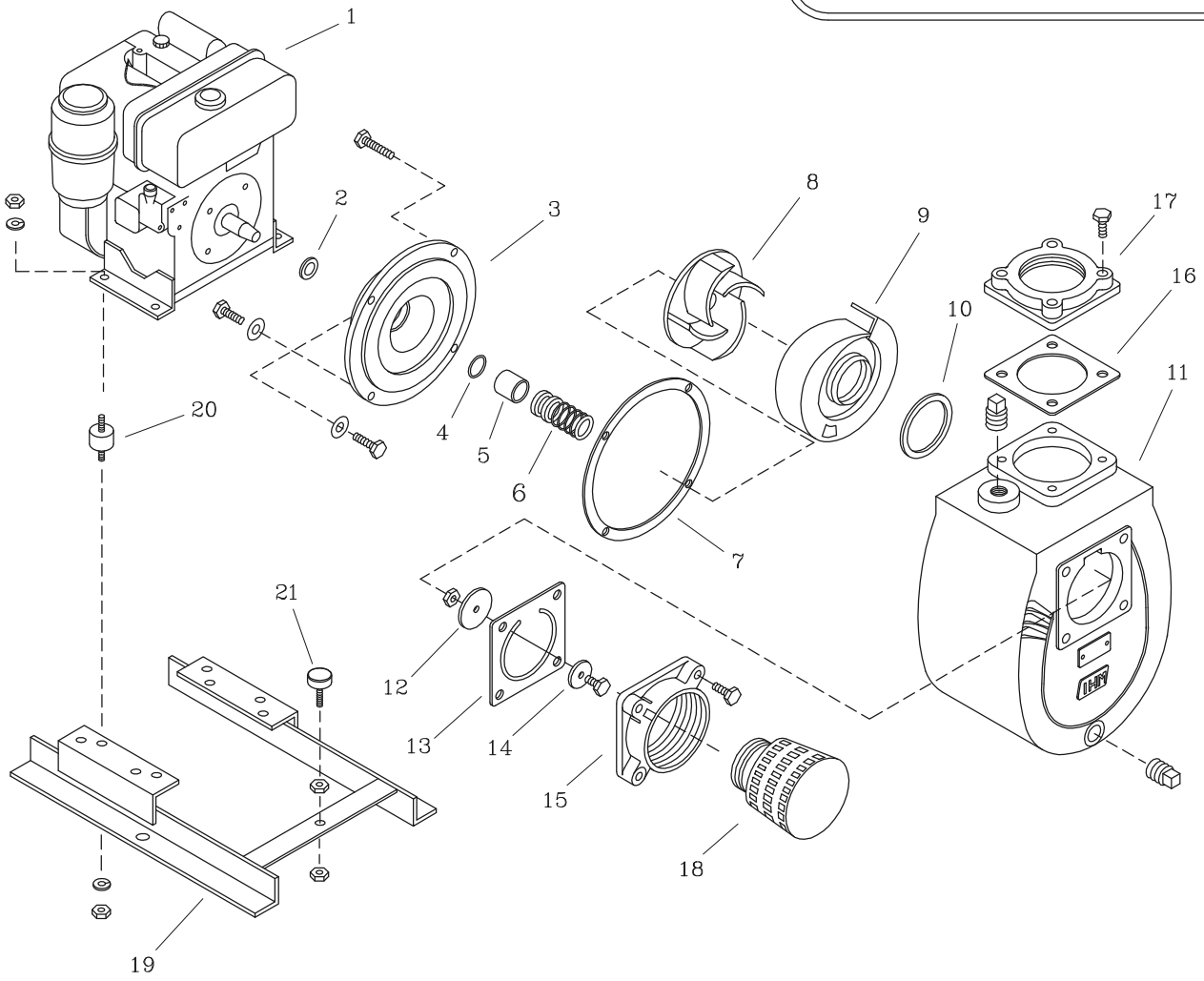

LISTA DE REPUESTOS			
ITEM No.	DESCRIPCION	CODIGO	CANTIDAD
*1	MOTOR DIESEL KATSUPOWER F400A 10HP	8964000062	1
2	DEFLECTOR 34.5 mm DIA. INT	7614600051	1
3	PLATO SELLO GS 100/18 V.	9512100021	1
4	AROSELLO REF. 2-015	9308000051	1
5	CASQUILLO S.M. 1.1/4" 55.5 mm	8725900041	1
6	SELLO MECANICO 1.1/4" TIPO 21	8032500051	1
7	EMPAQUE CARCASA P/SELLO GS 100	9512300043	1
8	ROTOR GS 100/18 V 1" NF.	9512400021	1
9	VOLUTA GS 100	9514600021	1
10	EMPAQUE VOLUTA CARCASA GS 100	9515000051	1
11	CARCASA AUTOCEBANTE GS 100	9512000021	1
12	PESA GRANDE 17M	7103000021	1
13	EMPAQUE VALVULA DE CHEQUE GS 100	9514800043	1
14	PESA PEQUENA 18M	7102900021	1
15	CUERPO VALV. CHEQUE GS 100	9514400021	1
16	EMPAQUE BRIDA DESCARGA GS 100	9514900051	1
17	BRIDA DESCARGA GS 100	9514500021	1
18	COLADERA METALICA DE 4"	7009900046	1
19	BASE MOTOR F400	0803000046	1
20	AMORTIGUADOR 67 mm DIAx3/8" NC	0205400051	4
21	SOPORTE APOYO GS 100	0401300051	1

** Para servicio o reparacion del motor, tenga en cuenta el modelo y caracteristicas contenidas en la placa del mismo.*

– Tornilleria estandar se ilustra unicamente.